Wandmontage / wall fastening

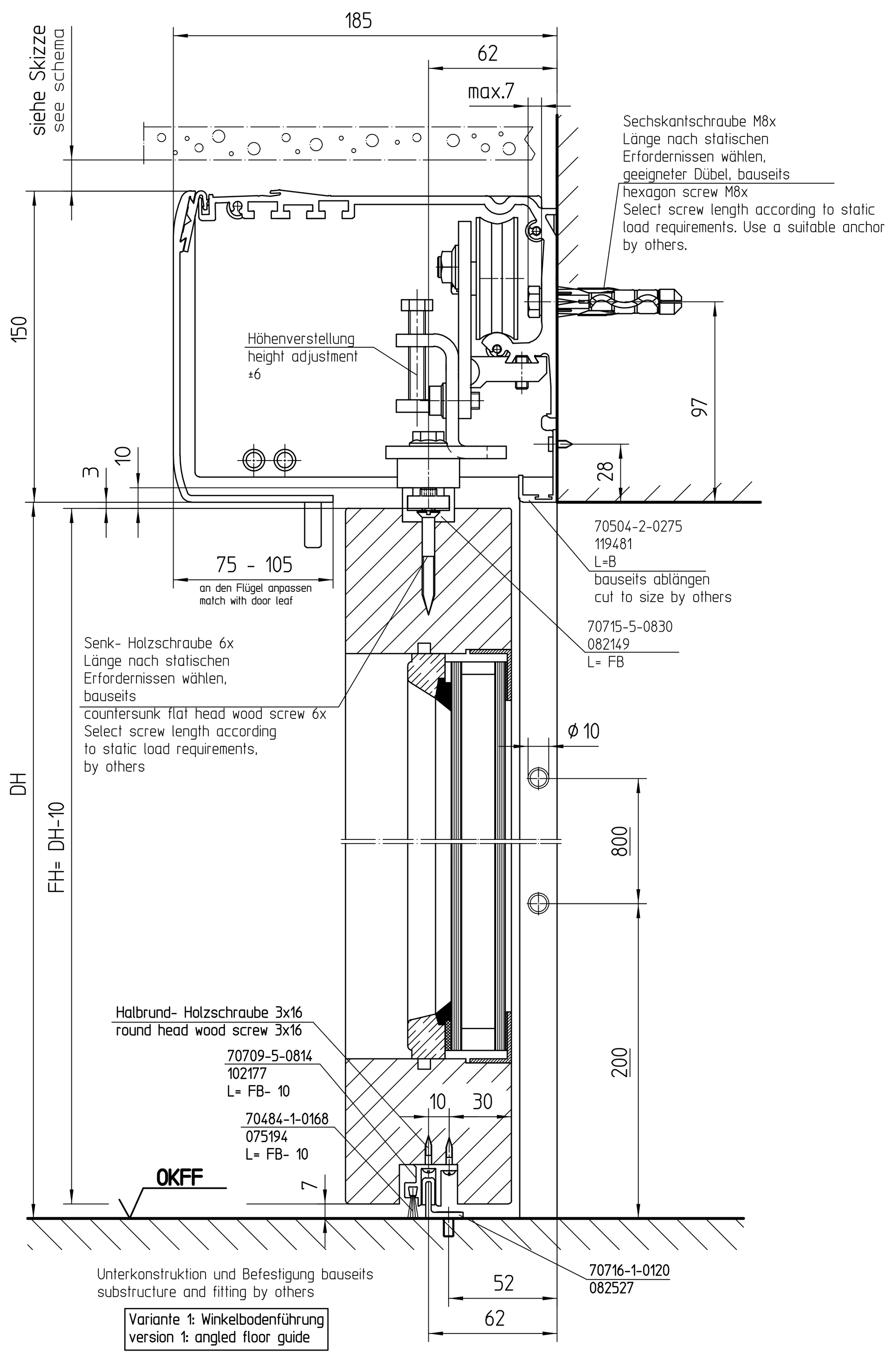

Holzelement / timber construction

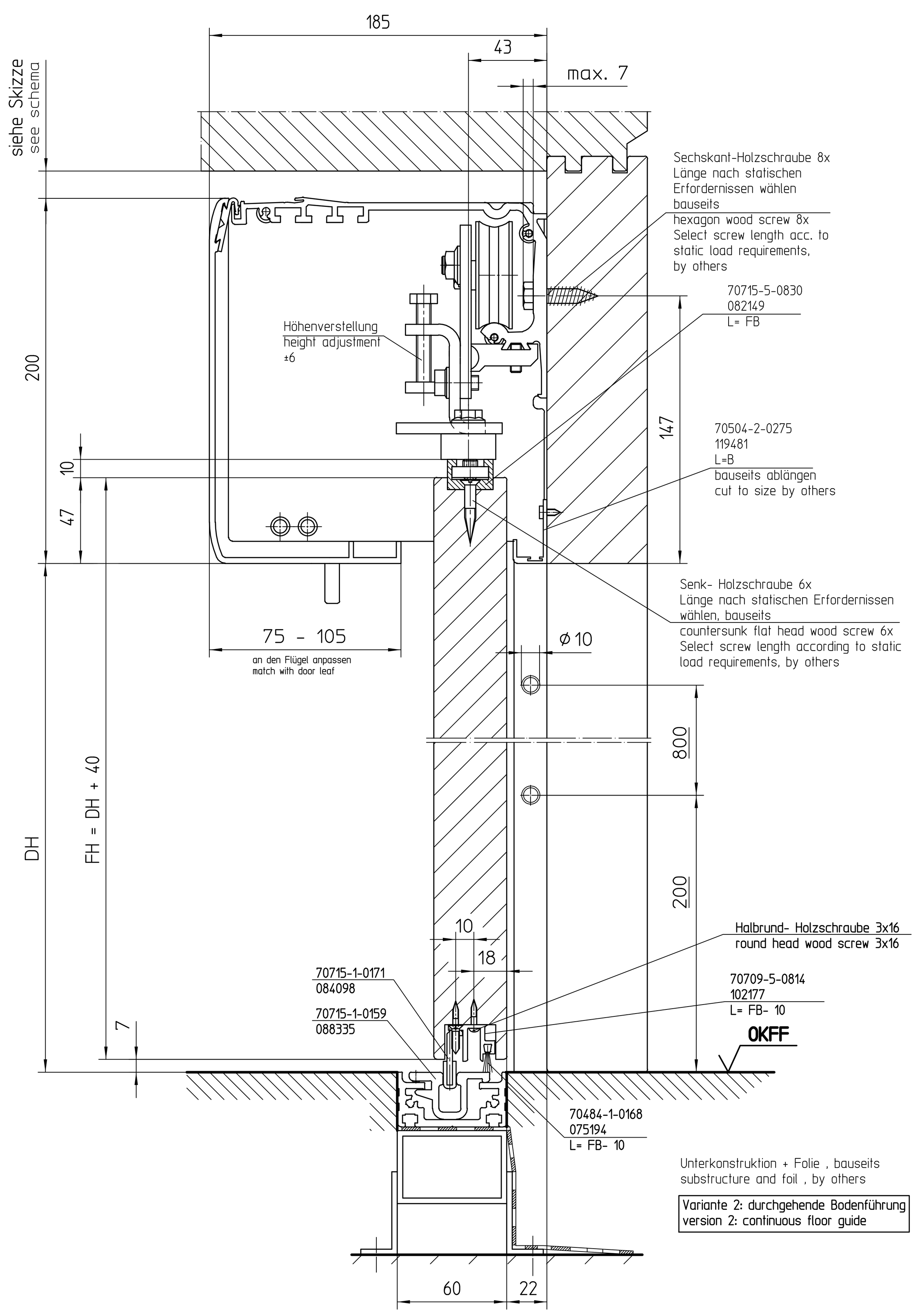

Pfostenanlaufprofil post receptor profiles	
75x50x3, L= DH	
ohne Lichtschrankenbohrungen without drill holes for light barriers	70715-2-0416
mit Lichtschrankenbohrungen rechts with drill holes for light barriers, R/H	70715-2-0533
mit Lichtschrankenbohrungen links with drill holes for light barriers, L/H	70715-2-0534
90x40x3, L= DH	
ohne Lichtschrankenbohrungen without drill holes for light barriers	70715-2-0309
mit Lichtschrankenbohrungen rechts with drill holes for light barriers, R/H	70715-2-0535
mit Lichtschrankenbohrungen links with drill holes for light barriers, L/H	70715-2-0536
120x60x3, L= DH	
ohne Lichtschrankenbohrungen without drill holes for light barriers	70715-2-0352
mit Lichtschrankenbohrungen rechts with drill holes for light barriers, R/H	70715-2-0537
mit Lichtschrankenbohrungen links with drill holes for light barriers, L/H	70715-2-0538

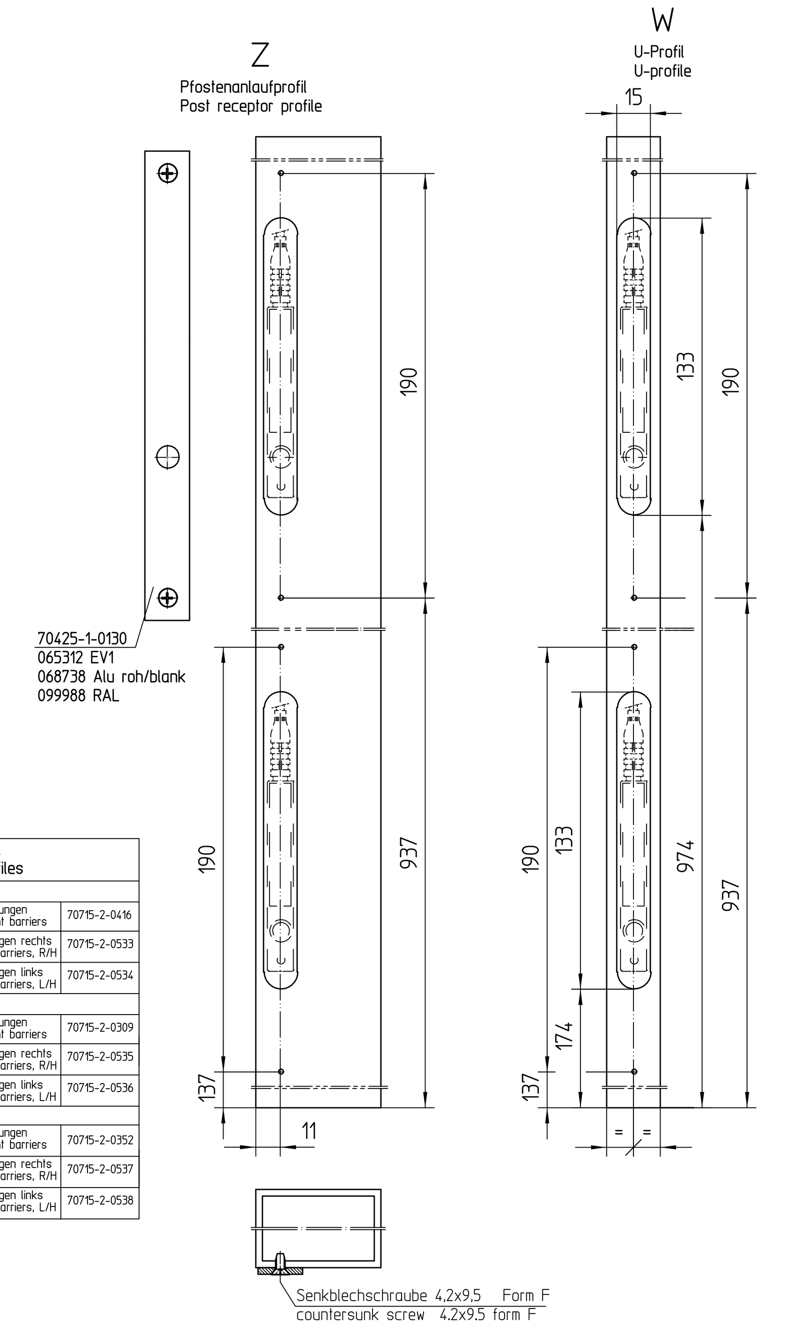

Ausrichtung der Lichtschranke kann durch Verschieben im Langloch angepaßt werden, daher müssen die Maße 137 und 937 bauseits geprüft und ggf. korrigiert werden.
Empfehlung: Befestigungsbohrungen der Blende erst bei Anlagenmontage anbringen.
The position of the light barrier can be adjusted by sliding it within the long hole. For that reason the dimensions 137 and 937 must be checked by the customer and corrected if necessary.
Recommendation: do not bore the fastening holes before installing the system.

x=freie Länge in Schraubenabstände ≤250mm einteilen
x=Divide free length into screw intervals of ≤250mm

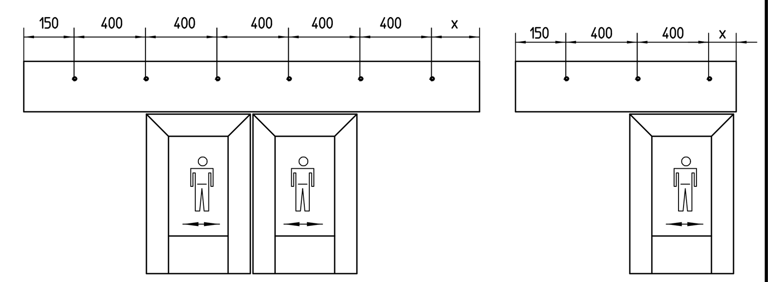

Bmin : siehe Antriebszeichnung / see assembly drawing of drive unit
Bmax : 6,5m maximale Baulänge / maximum drive length
Verlängerung rechts und links (Vrs und Vls) ermitteln und bei Bestellung angeben
Calculate extension right and left (Vrs and Vls) and specify your order

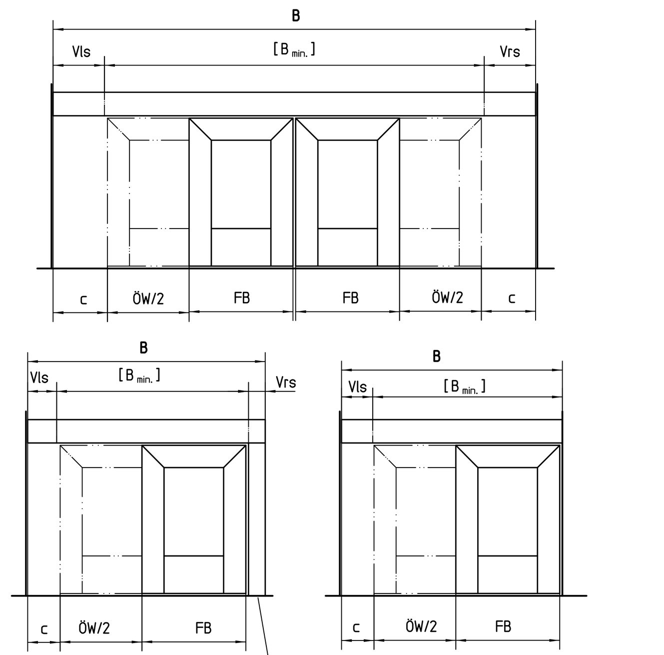

Beim Einsatz eines Pfostenanlaufprofils ist eine Antriebsverlängerung an der Hauptschließkante notwendig
An extension of drive length at the main closing edge is necessary if a post receptor profils is used

Absichern von Gefahrenpunkten / Safeguarding of danger points

Gefahrenpunkte / danger points	Sicherheitsmaßnahmen / safety measures
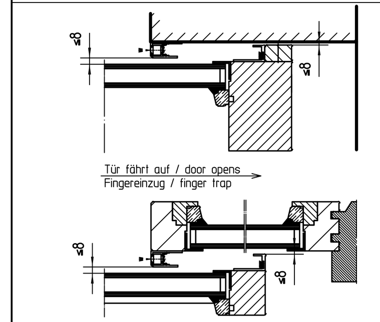 Tür fährt auf / door opens; Fingereinzug / finger trap	- genannte Maße einhalten / observe the dimension - oder Sicherheitssensor "Öffnen" (nur bedingt bei Fluchtwegtüren) or safety sensor "Open" (conditional use for escape route doors)
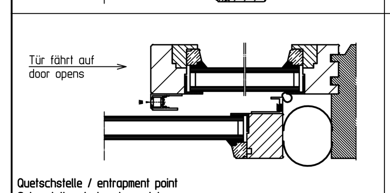 Tür fährt auf / door opens Quetschstelle / entrapment point Scherstelle / shearing point Einschließen / trapping	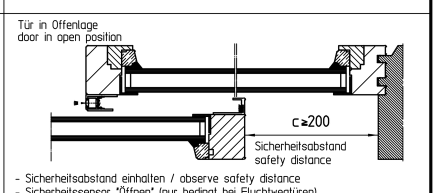 Tür in Offenlage / door in open position; c≥200; Sicherheitsabstand / safety distance - Sicherheitsabstand einhalten / observe safety distance - Sicherheitssensor "Öffnen" (nur bedingt bei Fluchtwegtüren) safety sensor "Open" (conditional use for escape route doors)

Sicherungsmaßnahmen sind auch anzuwenden, wenn sich im Öffnungszyklus ein Pfosten befindet.
Also observe safety measures if there is a post within the opening cycle.

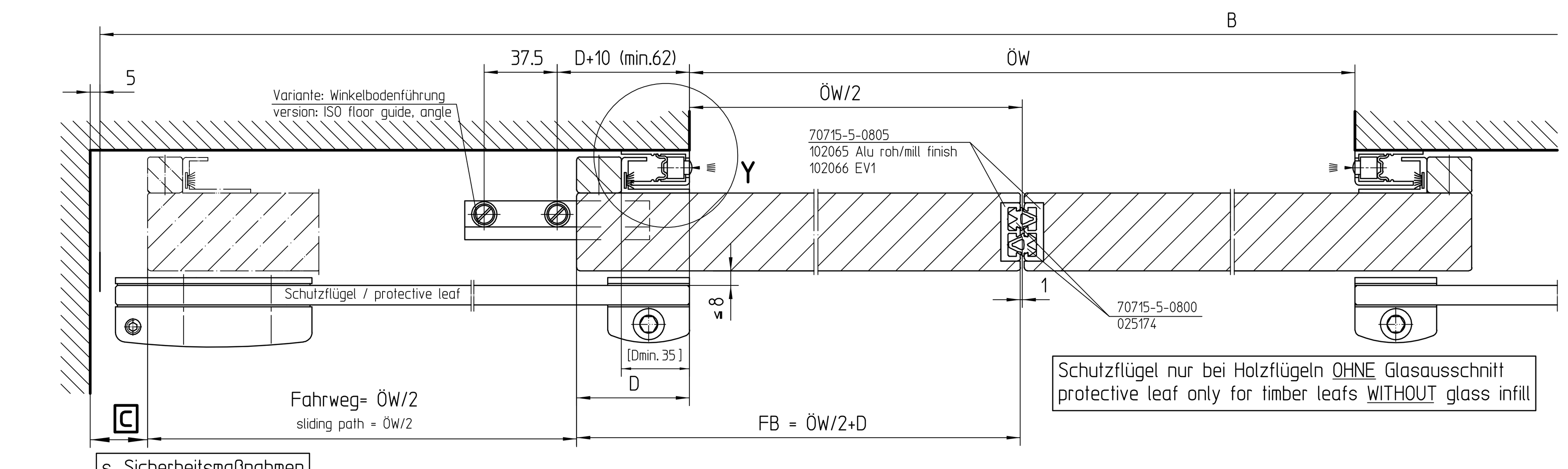

Schutzflügel nur bei Holzflügeln OHNE Glasausschnitt
protective leaf only for timber leafs WITHOUT glass infill

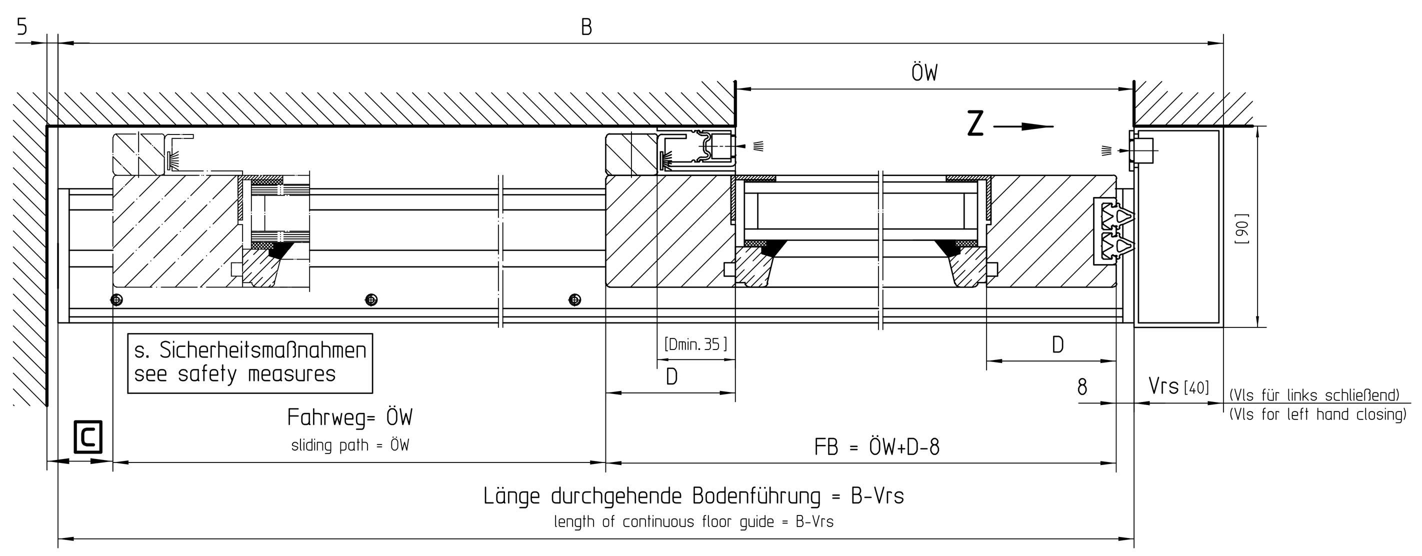

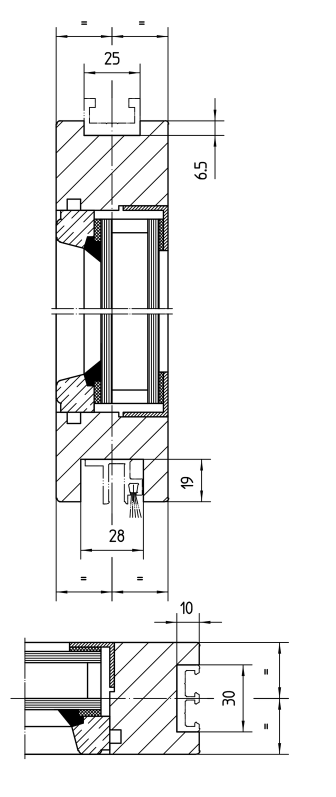

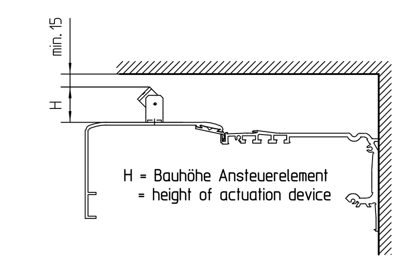

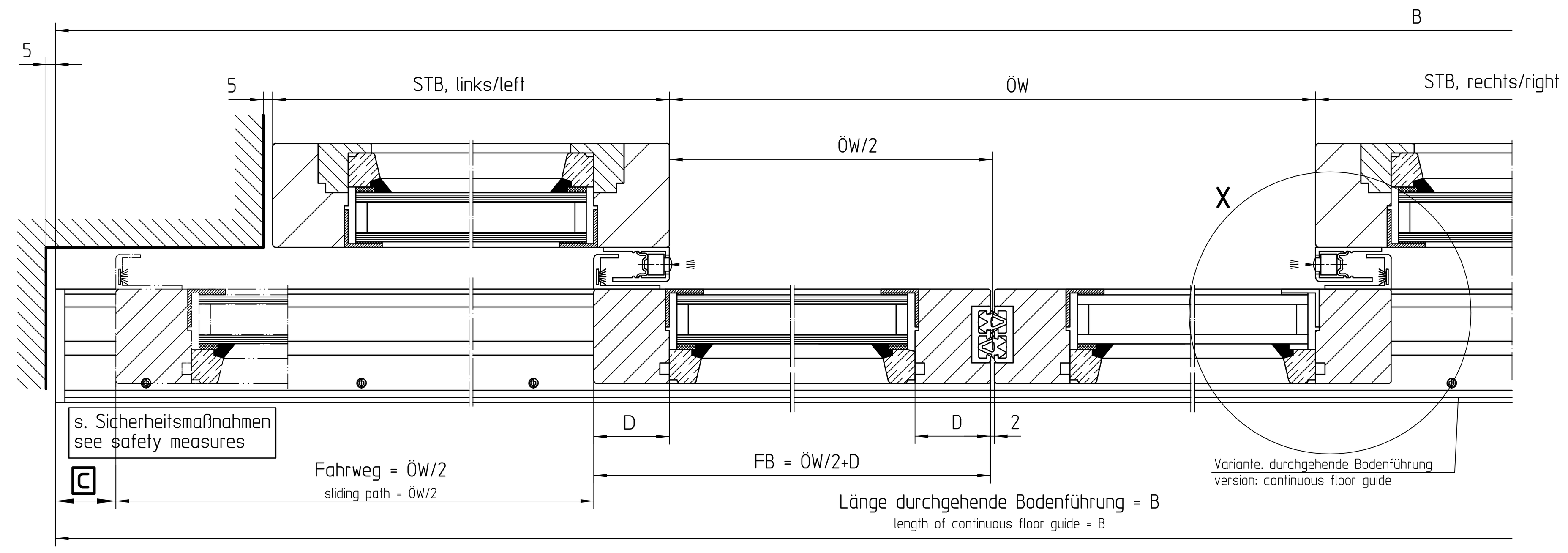

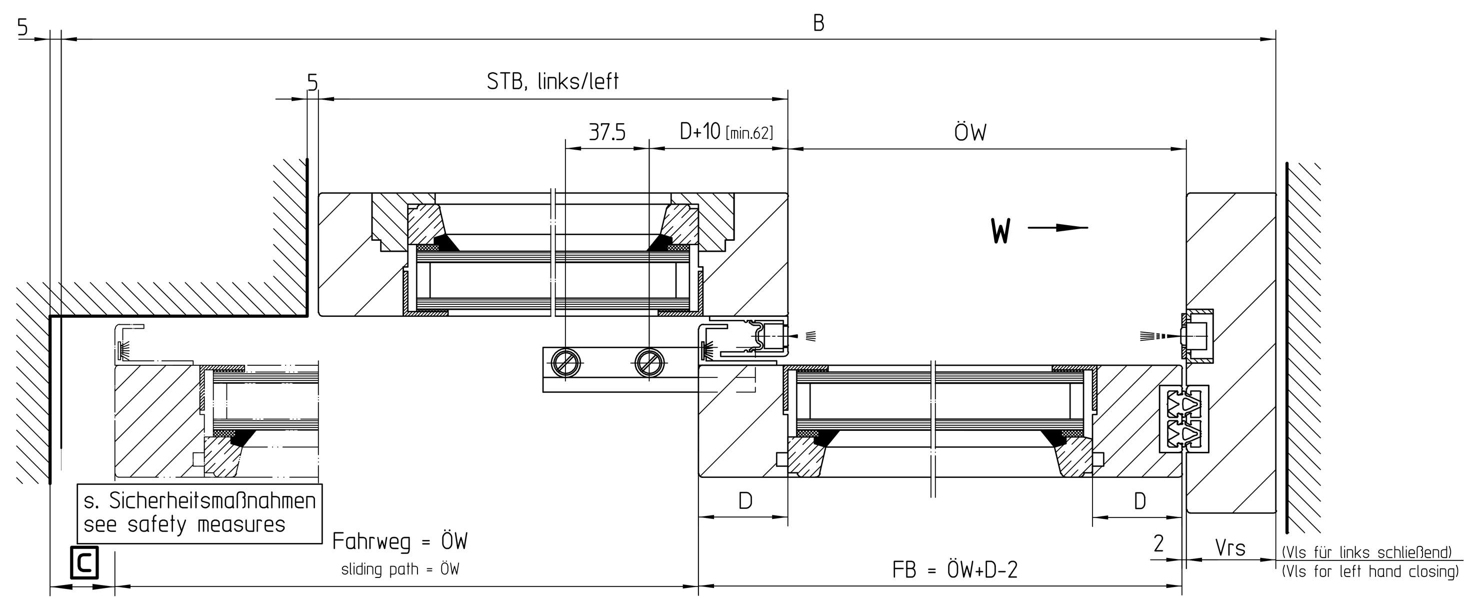

Ausführung	Flügeldicke max. max. thickness of door leaf
mit Verriegelung with electro-magn. lock	65mm
ohne Verriegelung without electro-magn. lock	90mm

Normen und gesetzliche Vorschriften:
- Gem. der EU-Maschinenrichtlinie 98/37/EG muß eine Sicherheitsanalyse (Gefahrenanalyse) für die Türanlage durchgeführt werden. Nähere Informationen dazu auf www.geze.de
- Montage- und Serviceanleitung sowie die übrigen Produktunterlagen Powerdrive PL/-FR sind zu beachten.

Für die Bundesrepublik Deutschland gilt zusätzlich:
- BGR232, Richtlinien für kraftbetätigte Fenster, Türen und Tore
- Für PL-FR: AutSchR, Richtlinie für autom. Schiebetüren in Rettungswegen
- gesetzliche Bestimmungen und weiterführende Normen

Für andere Länder sind die jeweils geltenden Vorschriften einzuhalten.
Anwendungsrichtlinien:
- Bei der Gebäudeanbindung sind die statischen und dynamischen Kräfte der Schiebetür zu berücksichtigen.
- Die Anwendungsvorschriften der Profilhersteller sind einzuhalten.
- Die Fassadenprofile sind ggf. durch bauseitige Stahleinlagen zu verstärken.
- Dargestellte Verglasung von Flügel und Seitenteilen ist einzuhalten, andernfalls könnten Quetsch-, Scher- und Einzugstellen entstehen, siehe hierzu auch Sicherheitsanalyse (Gefahrenanalyse).
- Die Verbindung zwischen Stützprofil und Antrieb, bei nicht Wandmontage, muss bauseits stabil ausgeführt werden.

Standards and legal regulations:
- In accordance to EU Machine Directive 98/37/EC, a safety analysis (danger analysis) must be accomplished. For further informations see www.geze.de
- The fitting and service instructions as well as the other product documents Powerdrive PL/-FR must be observed.

For the Federal Republic of Germany, in particular:
- BGR 232 "Guidelines for power-operated windows, doors and gates"
- For PL-FR: AutSchR "Directive for automatic windows, doors and gates"
- further legal regulations and standards

Guidelines for application:
- During construction and operation, observe the static and dynamic forces of the sliding door system.
- All application instruction of the system profile manufacturer must be followed.
- Reinforce the facade profiles with steel profiles if needed (by others)
- Observe the shown glazing of leaves and side panels, otherwise a finger trap or a shearing point could occur, see also the safety analysis.
- The connection between supporting profil and drive unit, if not wall fastening, must be executed solid by others.

Seitenteil side panel	Fahrflügel sliding leaf
Seitenteilbreite side panel width min. 300mm	max. Türflügelgewicht max. leaf weight 2 x 200kg 1 x 200kg

Anordnung der Flügelaufhängung
arrangment of door suspensions

n = freie Länge so einteilen, das Schraubenabstand 200mm nicht überschritten wird
= do not exceed screw interval of 200mm

2-flügelig / double leaf

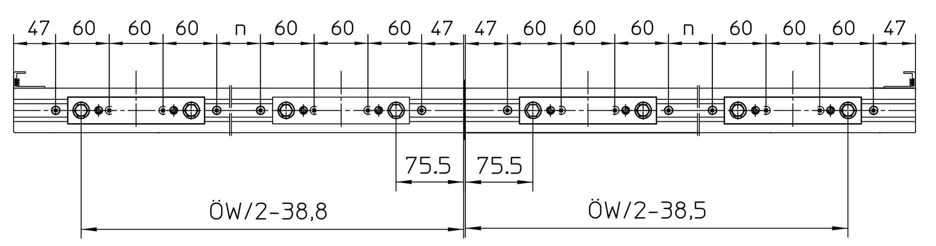

1-flügelig / single leaf

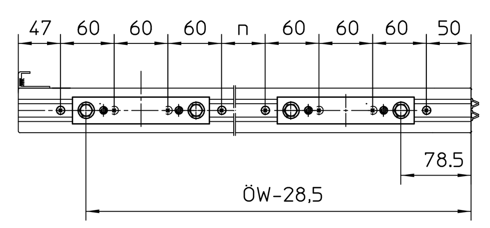

Flügelmontage für durchgehende Bodenführung
leaf assembly for continuous floor guide

n, m = freie Länge so einteilen, daß Schraubenabstand 250mm nicht überschritten wird
= divide free length info screw intervals ≤250mm

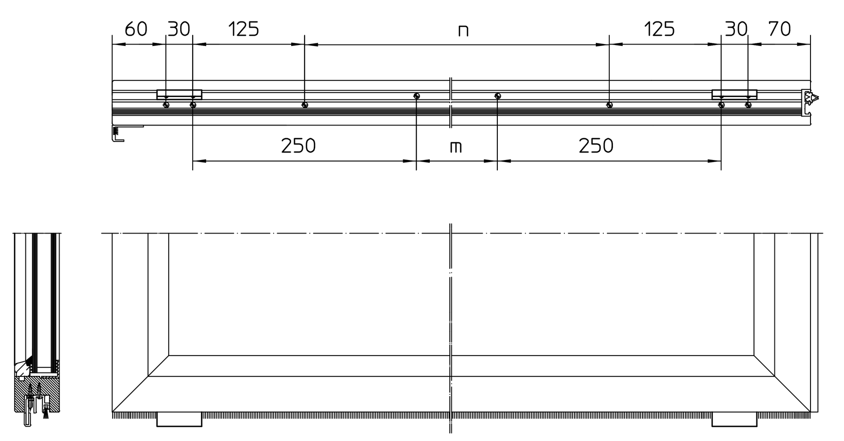

Abkürzungen / abbreviations

B	Baulänge / overall length
Bmin.	Antriebslänge ohne Verlängerung / drive unit length without extension
FB	Flügelbreite / leaf width
FH	Flügelhöhe/ leaf height
DH	Durchgangshöhe / clear passage height
ÖW	Öffnungsweite / opening width
STB	Seitenteilbreite / side panel width
STH	Seitenteilhöhe / side panel height
Vls	Verlängerung links / extension left
Vrs	Verlängerung rechts / extension right
OKFF	Oberkante Fertigfussboden/finish floor level

EMPB = Erstmusterprüfbericht /First sample test report

GEZE GmbH, P.O. Box 13 63, 71226 Leonberg, Germany	Benennung / designation: Powerdrive PL/-FR, Holzflügel/ wooden leaf			
vertraulich / confidential				
	Datum / date	Name / name	Blatt / von sheet / of: 1/1	Material-Nr. ID-no.
erstellt / drawn	14.08.07	tbm3	Maßstab scale: 0.5 1:5	
gepr. / checked	04.10.07	pma1		
Ersatz für: subst. for:			Sprache / language: D	Zeichnungs-Nr. / document-no.: 70506-ep09
Ersetzt durch: subst. with:				

EMPB	Dokversion docversion	Datum date	Name name	Mitteilungs-Nr. Doc. change no.
	00	01.10.07	tbm21	---

Diese Zeichnung entspricht dem Entwicklungsstand des Zeichnungsdatums bzw. der letzten Änderungseintragung. Aus der Benützung der Zeichnung können keine Ansprüche, gleich welcher Art, einschließlich Schadenersatzansprüche, abgeleitet und gegen GEZE geltend gemacht werden. Die Zeichnung bleibt unser Eigentum und ist Dritten nur für die Vertragsdauer zur Benutzung überlassen. Sämtliche sich aus der Zeichnung ergebenden Ansprüche stehen ausschließlich GEZE zu. Ohne vorherige Zustimmung von GEZE darf diese Zeichnung weder vervielfältig noch Dritten zugänglich gemacht werden.
This drawing shows the actual state of product development at the date of the drawing or the revision date. No claims or damages in any form can be made against GEZE as a result of the interpretation of this drawing. This drawing remains the property of GEZE and is made available to third paries only for the duration of contractual obligations. All rights connected with this drawing remain in possession of GEZE. This drawing may not be copied of handed over to third parties without the express consent of GEZE.