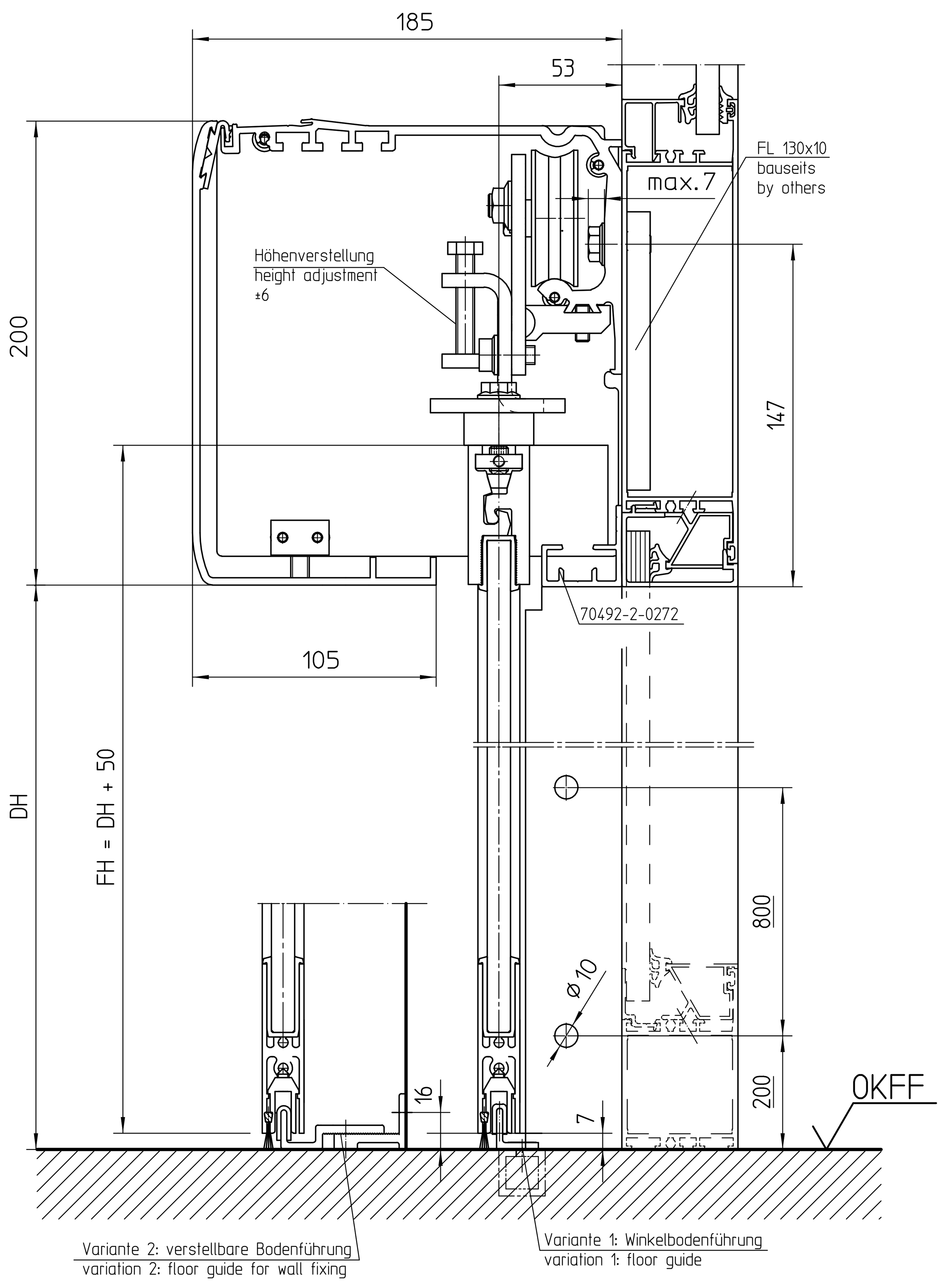

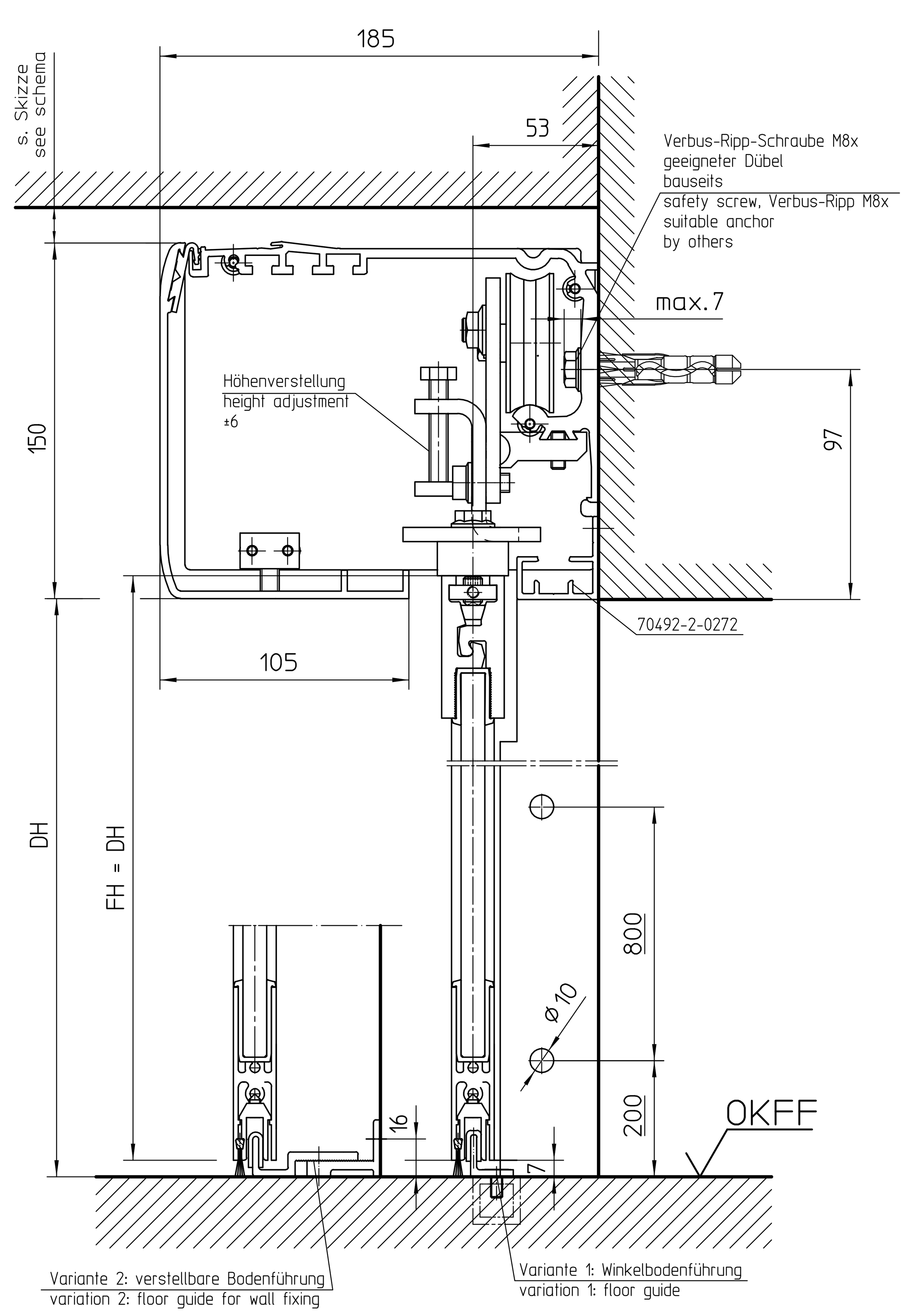

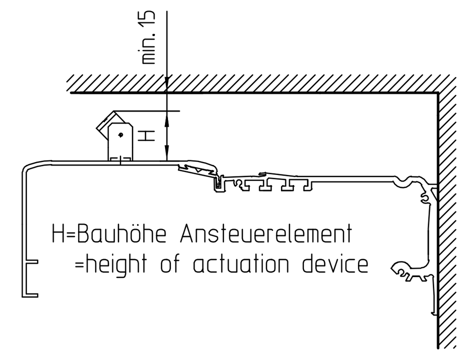

Abkürzungen / abbreviations	
B	Baulänge / overall length
Bmin.	Antriebslänge ohne Verlängerung / incentive length without continuation
FB	Flügelbreite / leaf width
FH	Flügelhöhe/ leaf height
DH	Durchgangshöhe / clear passage height
ÖW	Öffnungsweite / opening width
Vls	Verlängerung links / continuation left
Vrs	Verlängerung rechts / continuation right
OKFF	Oberkante Fertigfussboden / finish floor level

Glasbreite glass width	FB-26
Glashöhe glass height	FH-85
Glasdicke glass thickness	10mm, 12mm

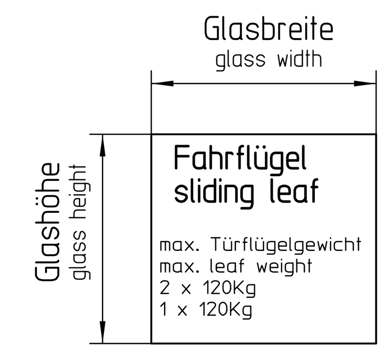

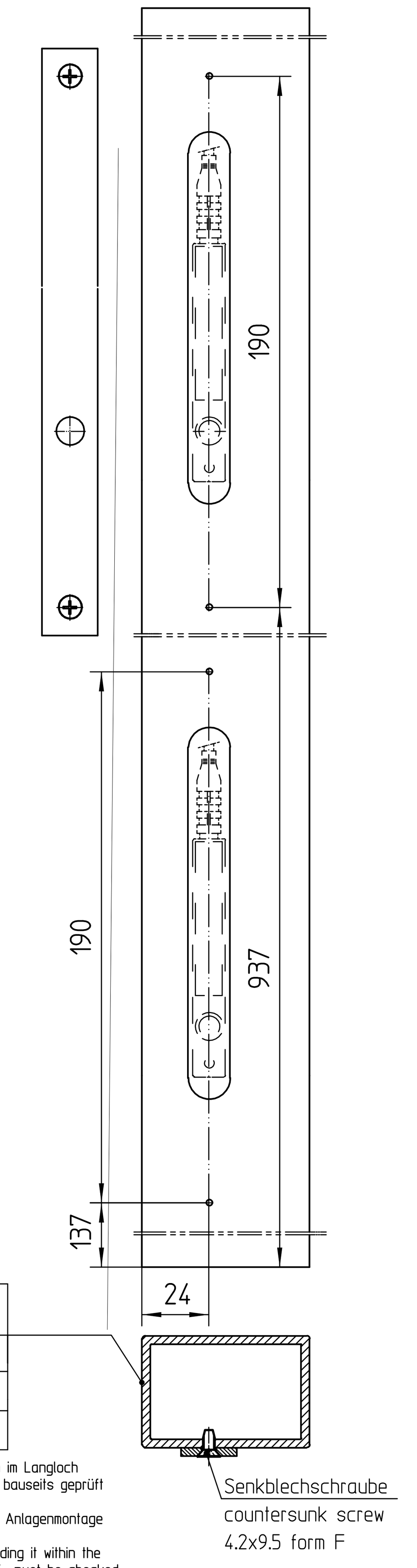

Pfostenanlaufprofil 60x40x3 post receptor profiles 60x40x3	
ohne Lichtschranken without light barriers	70715-2-0271
mit Lichtschranken rechts with light barriers right	70709-2-0431
mit Lichtschranken links with light barriers left	70709-2-0432

Ausrichtung der Lichtschranke kann durch Verschieben im Langloch angepaßt werden, daher müssen die Maße 137 und 937 bauseits geprüft und ggf. korrigiert werden.
Empfehlung: Befestigungsbohrungen der Blende erst bei Anlagenmontage anbringen.
The position of the light barrier can be adjusted by sliding it within the ong hole. For that reason the dimensions 137 and 937 must be checked by the customer and corrected if necessary.
Recommendation: do not bore the fastening holes before installing the system.

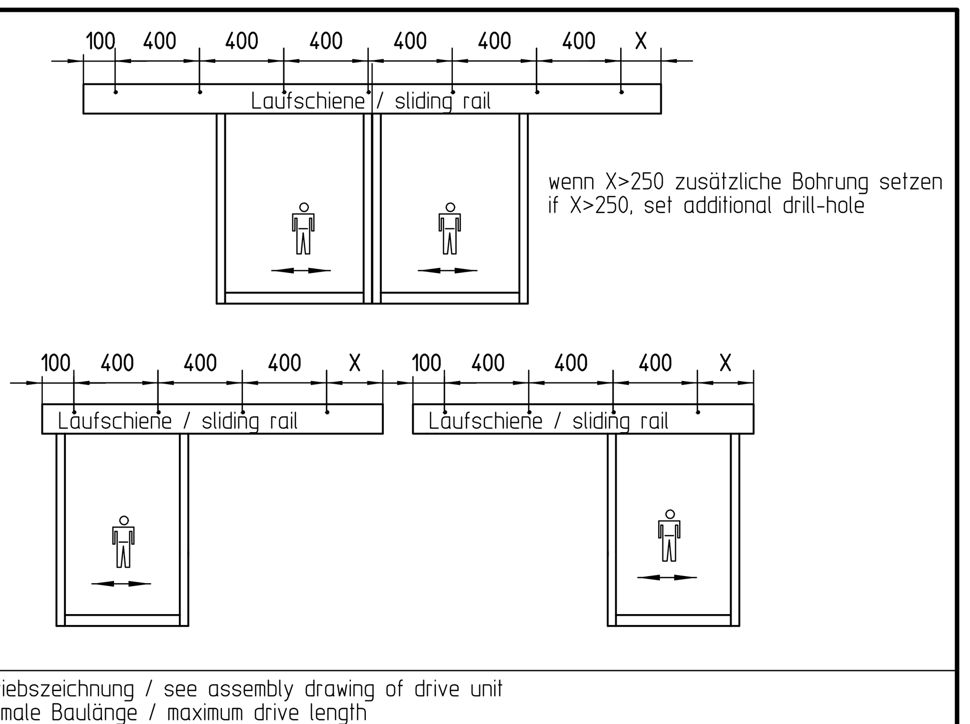

Bmin : siehe Antriebszeichnung / see assembly drawing of drive unit
Bmax : 6,5m maximale Baulänge / maximum drive length
Verlängerung rechts und links (Vrs und Vls) ermitteln und bei Bestellung angeben
Calculate extension right and left (Vrs and Vls) and specify your order

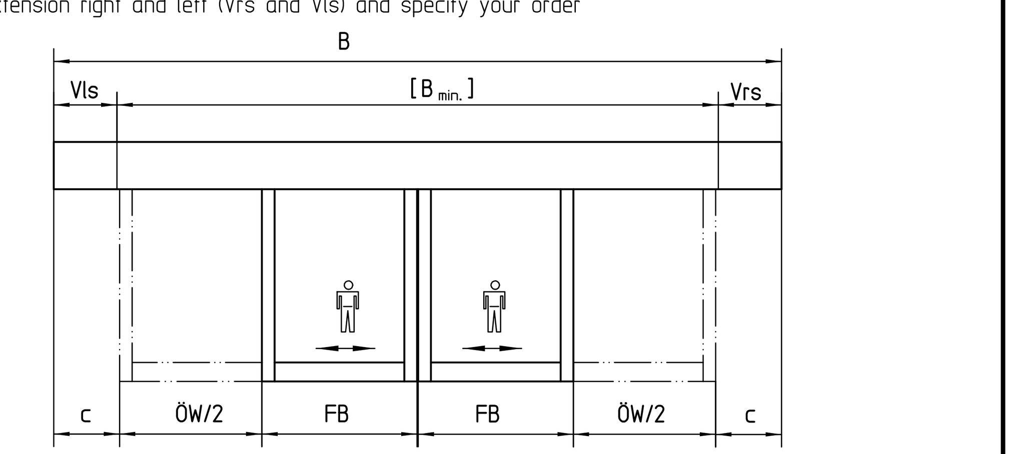

Beim Einsatz eines Pfostenanlaufprofil ist eine Antriebsverlängerung an der Hauptschließkante notwendig.
An extension of drive length at the main closing edge is necessary if a post receptor profile is used.

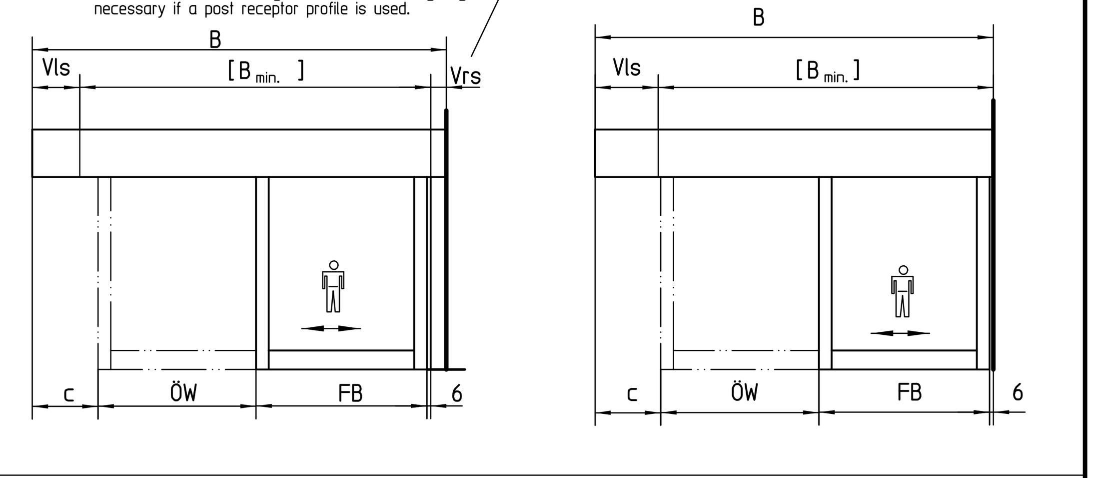

Absichern von Gefahrenpunkten / safeguarding of danger points

Gefahrenpunkte / danger points	Sicherheitsmaßnahme / safety measures
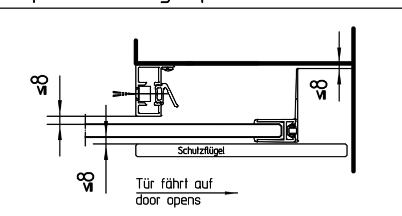 Fingereinzug / finger trap	- genannte Maße einhalten / observe dimension - oder Schutzflügel / or protective leaf - Sicherheitssensor "Öffnen" (nur bedingt bei Fluchtwegtüren) safety sensor "OPEN" (conditional use for escape route doors)
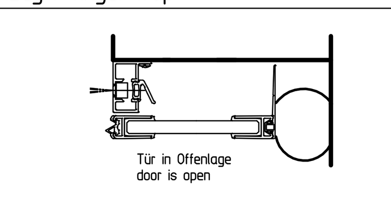 Quetschstelle / entrapment point Scherstelle / shearing point Einschließen / trapping	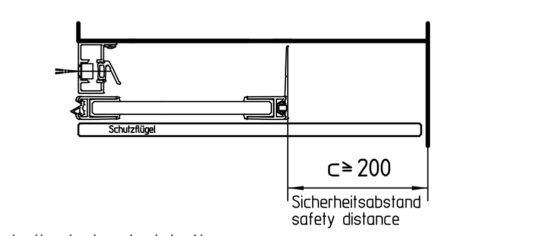 - Sicherheitsabstand einhalten observe safety distance - Schutzflügel / protective leaf - Sicherheitssensor "Öffnen" (nur bedingt bei Fluchtwegtüren) safety sensor "OPEN" (conditional use for escape route doors)

Sicherheitsmaßnahmen sind auch anzuwenden wenn sich im Öffnungszyklus ein Pfosten befindet.
Also observe safety measures if there is a post within the opening cycle.

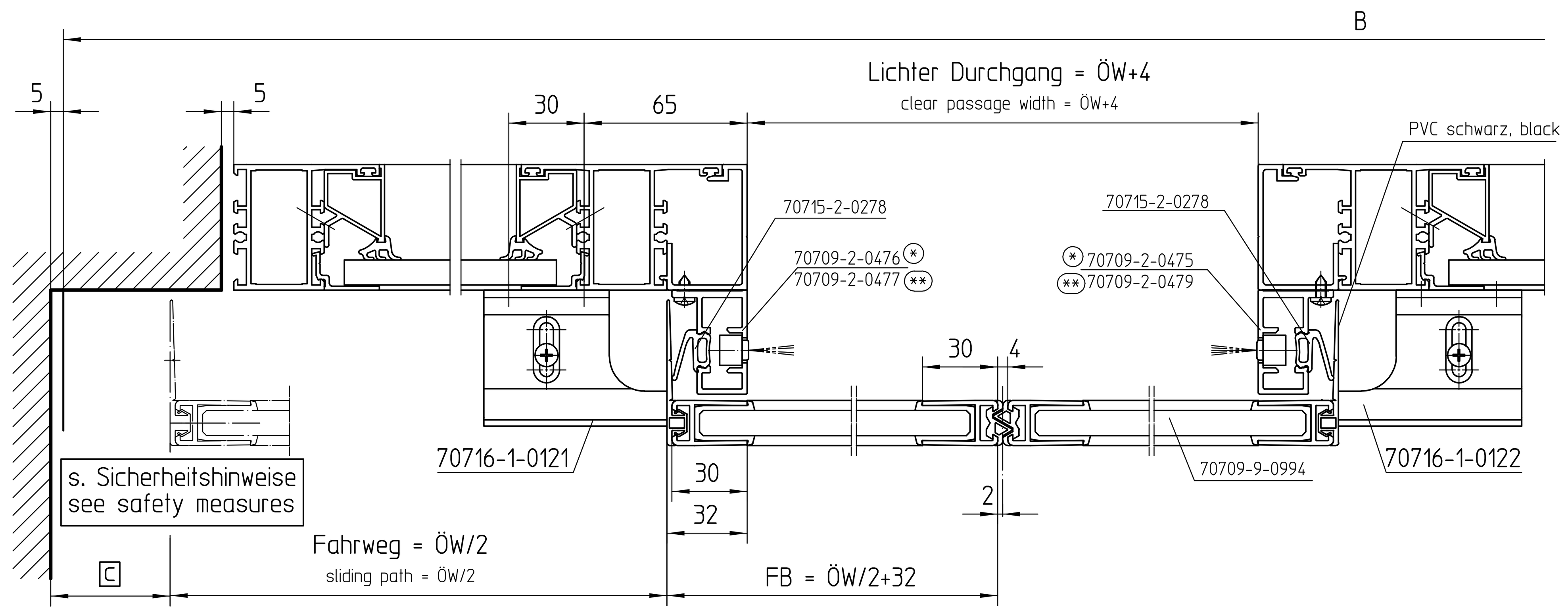

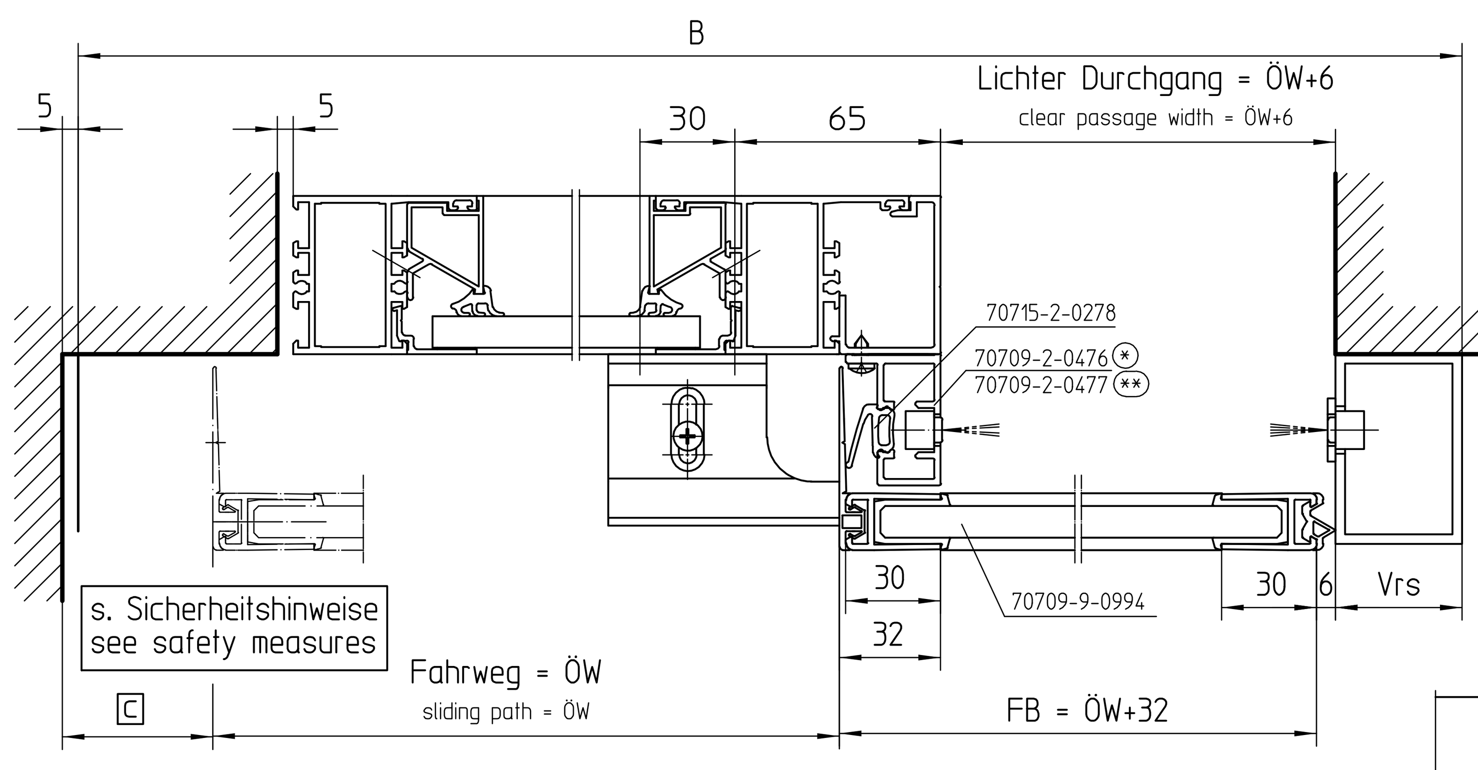

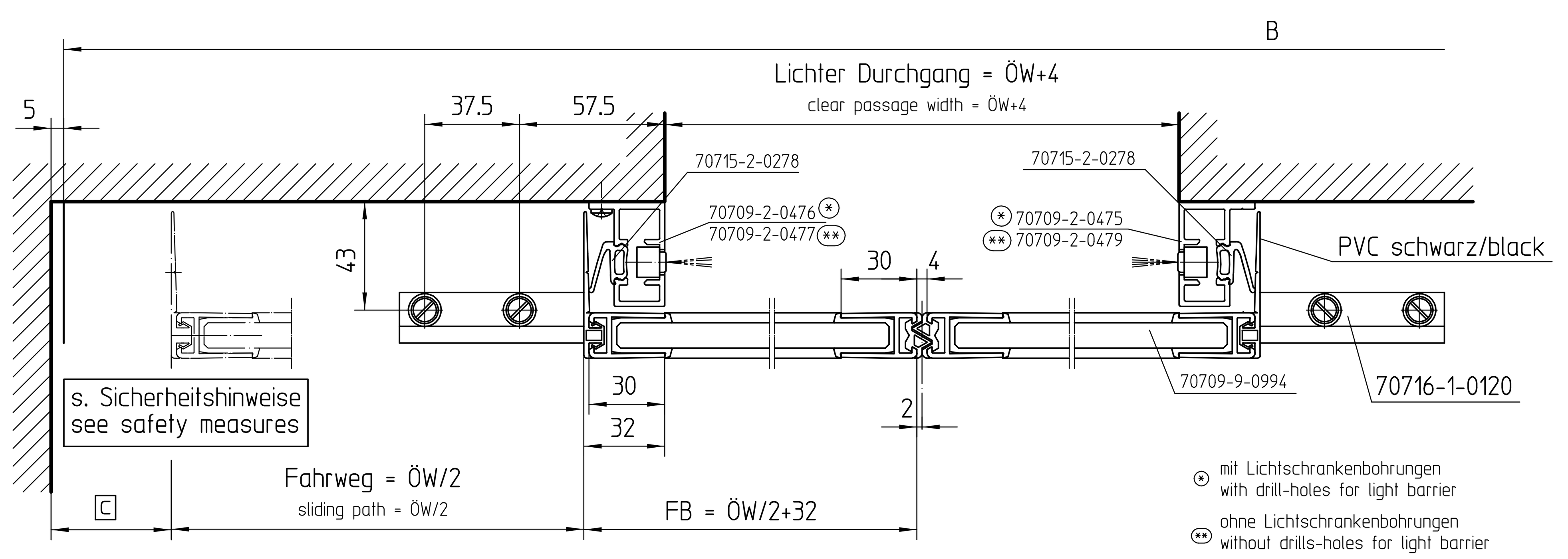

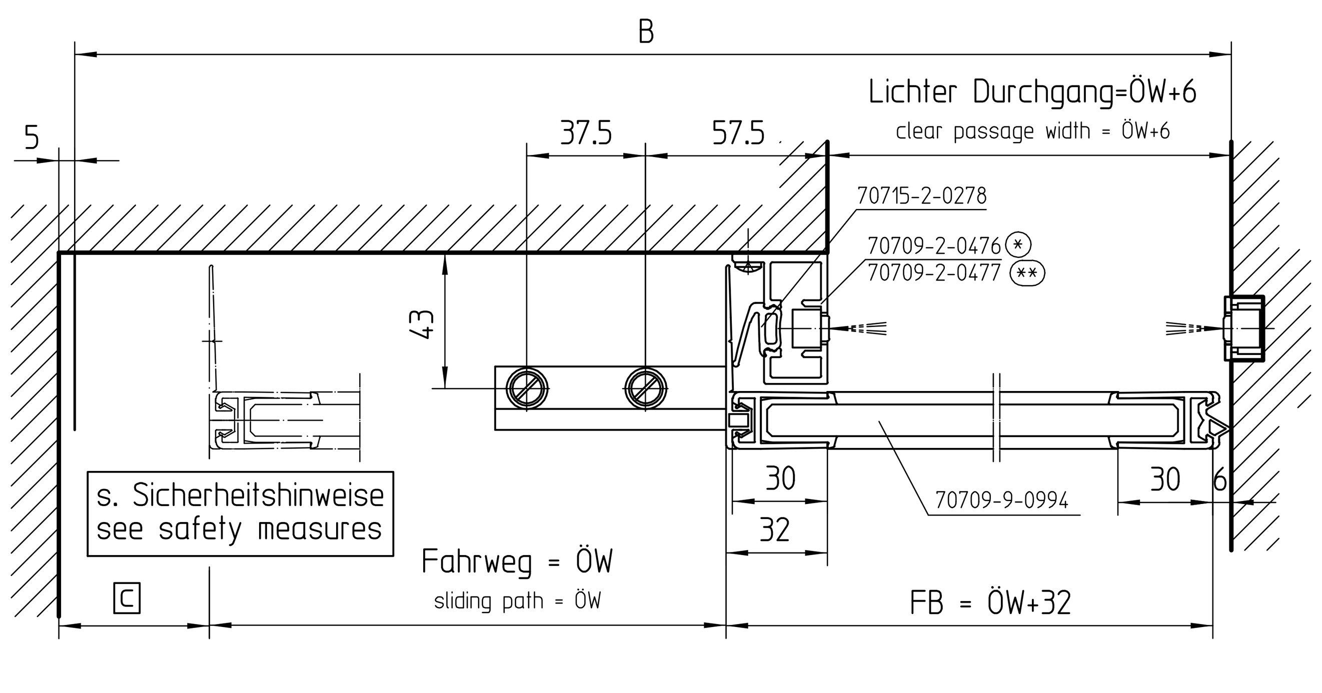

(*) mit Lichtschrankenbohrungen
with drill-holes for light barrier

(**) ohne Lichtschrankenbohrungen
without drills-holes for light barrier

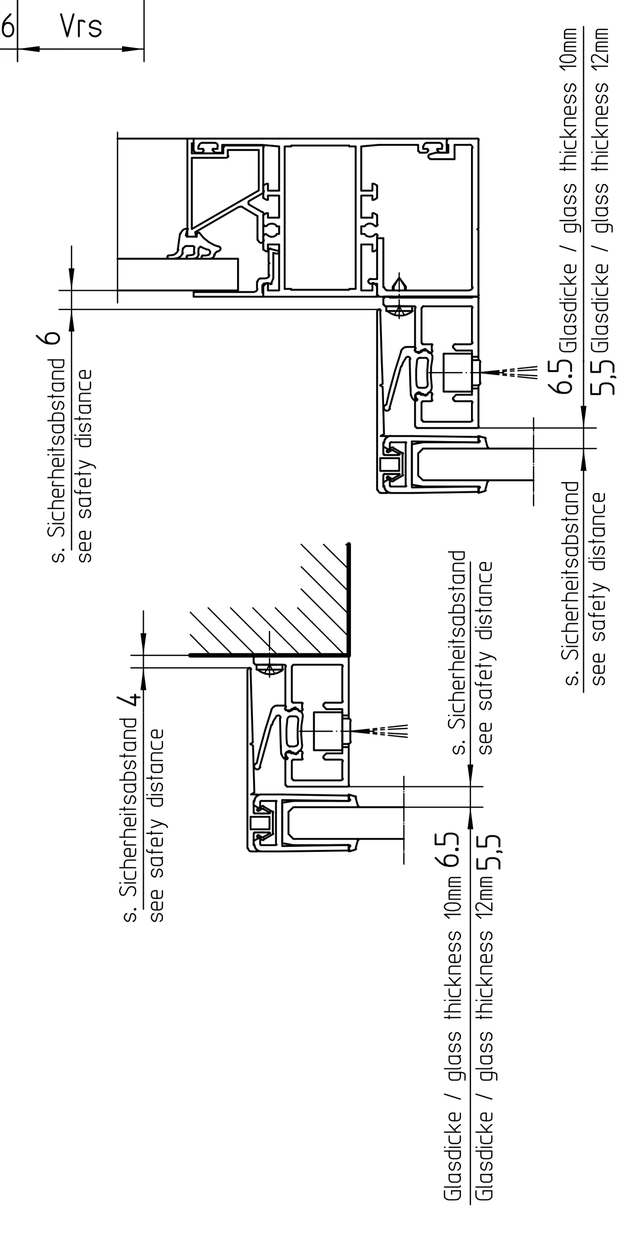

Normen und gesetzliche Vorschriften:
- Gem. der EU-Maschinenrichtlinie 98/37/EG muß eine Sicherheitsanalyse (Gefahrenanalyse) für die Türanlage durchgeführt werden. Nähere Informationen dazu auf www.geze.de
- Montage- und Serviceanleitung sowie die übrigen Produktunterlagen Powerdrive PL/-FR sind zu beachten.

Für die Bundesrepublik Deutschland gilt zusätzlich:
- BGR232, Richtlinien für kraftbetätigte Fenster, Türen und Tore
- Für PL-FR: AutSchR, Richtlinie für autom. Schiebetüren in Rettungswegen
- gesetzliche Bestimmungen und weiterführende Normen

Für andere Länder sind die jeweils geltenden Vorschriften einzuhalten.

Anwendungsrichtlinien:
- Bei der Gebäudeanbindung sind die statischen und dynamischen Kräfte der Schiebetür zu berücksichtigen.
- Die Anwendungsvorschriften der Profilhersteller sind einzuhalten.
- Die Fassadenprofile sind ggf. durch bauseitige Stahleinlagen zu verstärken.
- Dargestellte Verglasung von Flügel und Seitenteilen ist einzuhalten, andernfalls könnten Quetsch-, Scher- und Einzugstellen entstehen, siehe hierzu auch Sicherheitsanalyse (Gefahrenanalyse)
- Die Verbindung zwischen Stützprofil und Antrieb, bei nicht Wandmontage, muss bauseits stabil ausgeführt werden.

Standards and legal regulations:
- In accordance to EU Machine Directive 98/37/EC, a safety analysis (danger analysis) must be accomplished. For further informations see www.geze.de
- The fitting and service instructions as well as the other product documents Powerdrive PL/-FR must be observed.

For the Federal Republic of Germany, in particular:
- BGR 232 "Guidelines for power-operated windows, doors and gates"
- For PL-FR: AutSchR "Directive for automatic windows, doors and gates"
- further legal regulations and standards

Guidelines for application:
- During construction and operation, observe the static and dynamic forces of the sliding door system.
- All application instruction of the system profile manufacturer must be followed.
- Reinforce the facade profiles with steel profiles if needed (by others)
- Observe the shown glazing of leaves and side panels, otherwise a finger trap or a shearing point could occur, see also the safety analysis
- The connection between supporting profil and drive unit, if not wall fastening, must be executed solid by others.

Diese Zeichnung entspricht dem Entwicklungsstand des Zeichnungsdatums bzw. der letzten Änderungseintragung. Aus der Benützung der Zeichnung können keine Ansprüche, gleich welcher Art, einschließlich Schadenersatzansprüche, abgeleitet und gegen GEZE geltend gemacht werden. Die Zeichnung bleibt unser Eigentum und ist Dritten nur für die Vertragsdauer zur Benutzung überlassen. Sämtliche sich aus der Zeichnung ergebenden Ansprüche stehen ausschließlich GEZE zu. Ohne vorherige Zustimmung von GEZE darf diese Zeichnung weder vervielfältig noch Dritten zugänglich gemacht werden.
This drawing shows the actual state of product development at the date of the drawing or the revision date. No claims or damages in any form can bei made against GEZE as a result of the interpretation of this drawing. This drawing remains the property of GEZE and ist made available to third paries only for the duration of contractural obligations. All rights connected with this drawing remain in possession of GEZE. This drawing may not bei copied of handed over to third parties without the express consent of GEZE.

GEZE GmbH
P.O. Box 13 63
71226 Leonberg
Germany
vertraulich / confidential

Benennung / designation: Powerdrive PL/-FR mit ESG- Glasflügel
Powerdrive PL/-FR with toughened safety glass leaves

EMPB	Dokversion docversion	Datum date	Name name	Mitteilungs-Nr. Doc. change no.
	02	01.04.09	tba4	--
	01	16.11.07	tbm16	-
	00	24.09.07	tbm21	---

	Datum / date	Name / name
erstellt / drawn	01.04.09	tba4
gepr. / checked	03.04.09	tba5

Ersatz für: / subst. for:
Ersetzt durch: / subst. with:
Blatt / von / sheet / of: 1 / 1
Maßstab / scale: 1:2 5:1
Sprache / language: D
Material-Nr. / ID-no.:
Zeichnungs-Nr. / document-no.: 70506-ep03